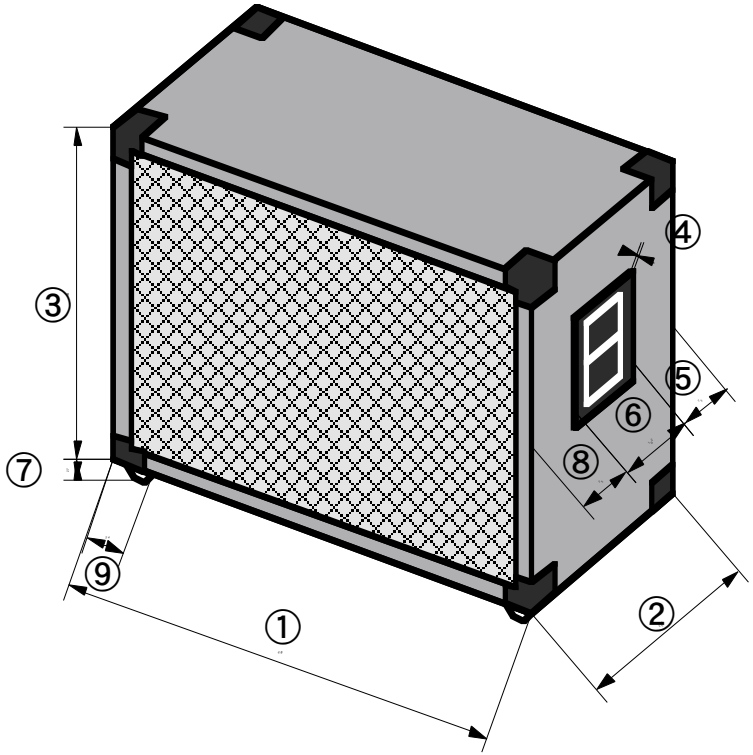

①	ミリ　本体横幅（角金も含む）
@	
②	ミリ　本体奥行き（角金も含む）
③	ミリ　本体高さ（ゴム足含まず）
④	ミリ　ハンドル厚み
⑤	ミリ　ハンドルより奥部分
⑥	ミリ　ハンドル横幅
⑦	ミリ　ゴム足高さ
⑧	ミリ　ハンドルより手前部分
⑨	ミリ　本体端から ゴム足の内側まで

スピーカー採寸表